ÇEYREK DÖNÜŞLÜ KELEBEK KİLİT

064

RoHS

IP 65

L R

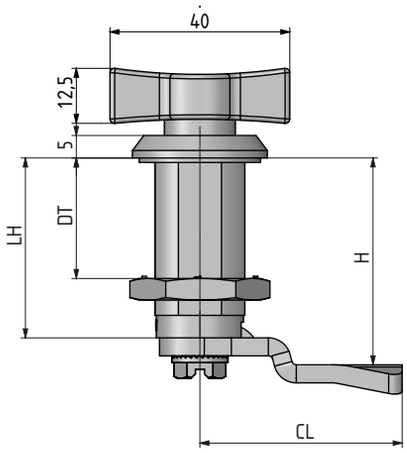

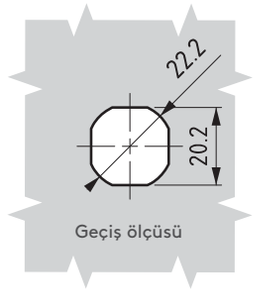

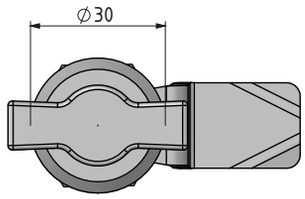

LH	DT
30	20
40	30
50	40
60	50

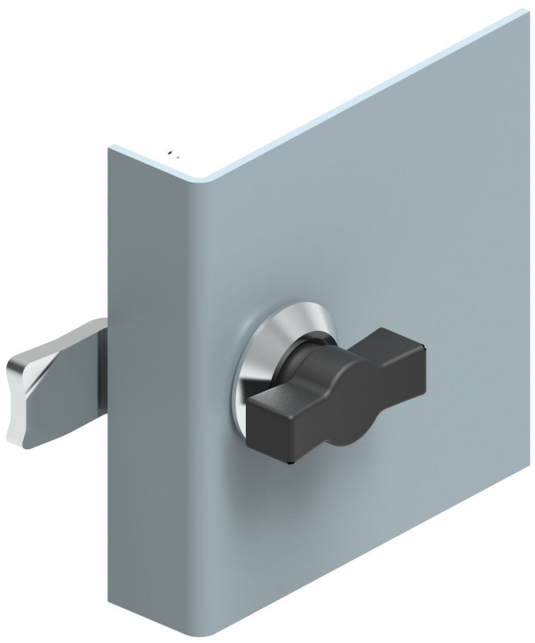

- Özellikle ses, ısı ve sızdırmazlık izolasyonu yapılmış kapaklarda kullanılır.
- Kovan boyuna uygun adaptörler standart olarak uygulanır.

MALZEME

KOVAN: Zamak DIN-EN 1774-ZnAl4Cu1
GÖBEK: Zamak DIN-EN 1774-ZnAl4Cu1
DİL: Çelik
CONTA: Kauçuk

YÜZEY

Krom kaplama veya siyah boya

MALZEME	M	YÜZEY	F
Zamak	1	Krom kaplama	1
		Siyah boya	2

Grup Kodu	Tutamak	Kapı Kalınlığı	Malzeme	Yüzey	Dil
064	062	DT	1	F	CC

Diller için Sayfa: 170 - 171

Çubuk ve lamalar için Sayfa: 178 - 188

tel | + 90 212 721 44 44 fax | + 90 212 721 44 45

064 ÇEYREK DÖNÜŞLÜ KELEBEK KİLİT

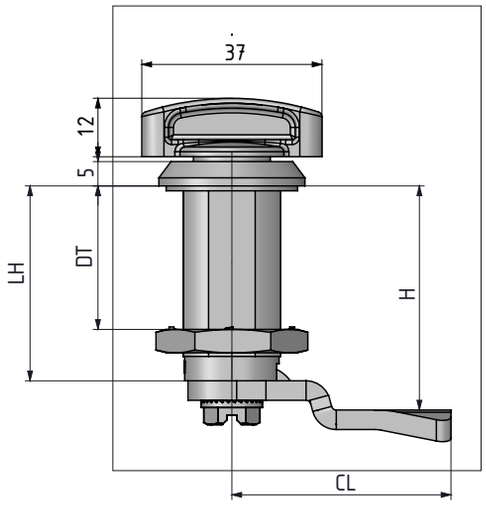

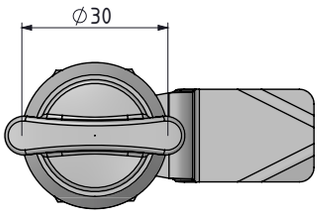

LH	DT
30	20
40	30
50	40
60	50

- Özellikle ses, ısı ve sızdırmazlık izolasyonu yapılmış kapaklarda kullanılır.
- Kovan boyuna uygun adaptörler standart olarak uygulanır.

MALZEME

KOVAN: Zamak DIN-EN 1774-ZnAl4Cu1
GÖBEK: Zamak DIN-EN 1774-ZnAl4Cu1
DİL: Çelik
CONTA: Kauçuk

YÜZEY

Krom kaplama veya siyah boya

MALZEME	M	YÜZEY	F
Zamak	1	Krom kaplama	1
		Siyah boya	2

Grup Kodu	Tutamak	Kapı Kalınlığı	Malzeme	Yüzey	Dil
064	362	DT	1	F	CC

Diller için Sayfa: 170 - 171
Çubuk ve lamalar için Sayfa: 178 - 188